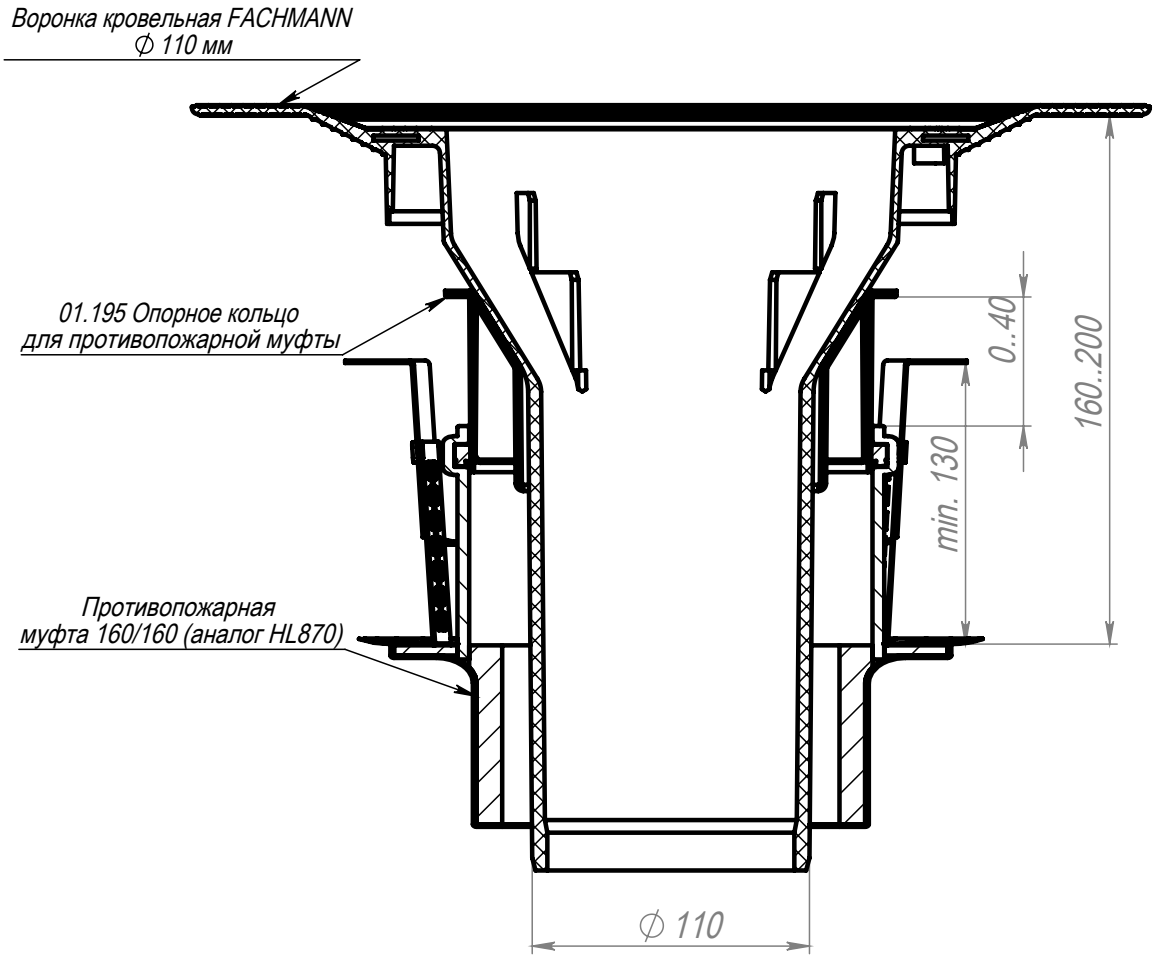

Перв. примен.

Справ. №

Подп. и дата

Инв. № дубл.

Взам. инв. №

Подп. и дата

Инв. № подл.

ОШИБКА!:Revision					Лит.	Масса	Масштаб
Изм.	Лист	№ докум.	Подп.	Дата			1:3
Разраб.							
Пров.							
Т. контр.					Лист	Листов 1	
Н. контр.							
Утв.							

Шифр: Копировал Формат А4

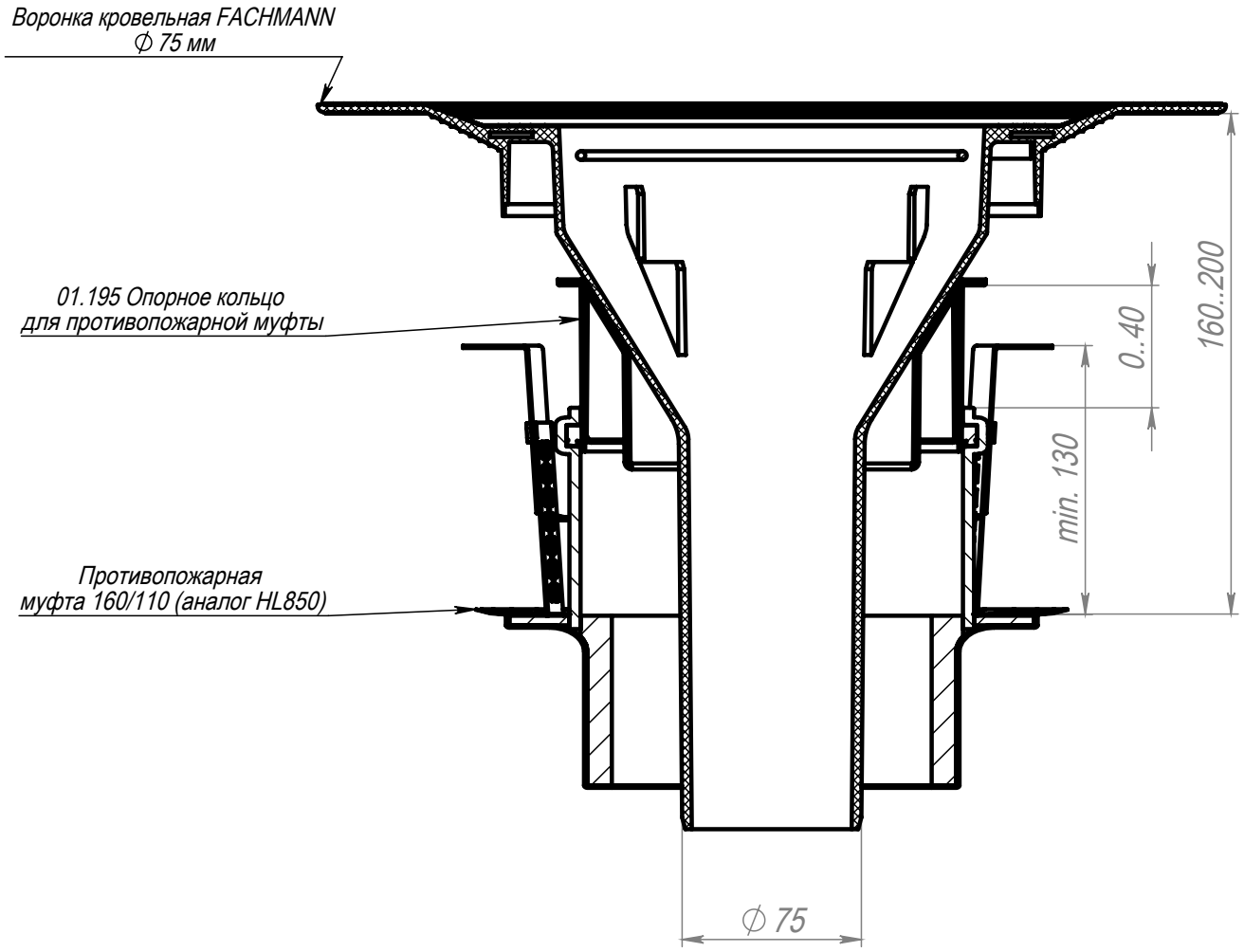

Перв. примен.

Справ. №

Подп. и дата

Инв. № дубл.

Взам. инв. №

Подп. и дата

Инв. № подл.

ОШИБКА!:Revision					Лит.	Масса	Масштаб
Изм.	Лист	№ докум.	Подп.	Дата			1:3
Разраб.							
Пров.							
Т. контр.					Лист	Листов 1	
Н. контр.							
Утв.							

Шифр: Копировал Формат А4