ООО «ФАХМАНН РУССЛАНД»
ИНН: 7751159132, КПП: 623001001, ОГРН: 1197746193897, ОКПО: 36683078
390047, Рязанская обл, Рязань г, Куйбышевское ш, дом № 37а, офис 26
8 (800) 511-07-21/ sales@fachmann-rus.ru

Паспорт изделия

	**Изготовитель продукции:**	ООО "ФАХМАНН РУССЛАНД"
	Наименование продукции:	Уголок 135°,внешний 3 отверстия
	Тип:	Соединительный элемент
	Марка стали:	Ст3
	Применение:	Прочный усиленный угол предназначен для соединений элементов конструкций профилей рамных и стеллажных систем

Технические характеристики:	**Показатель**	
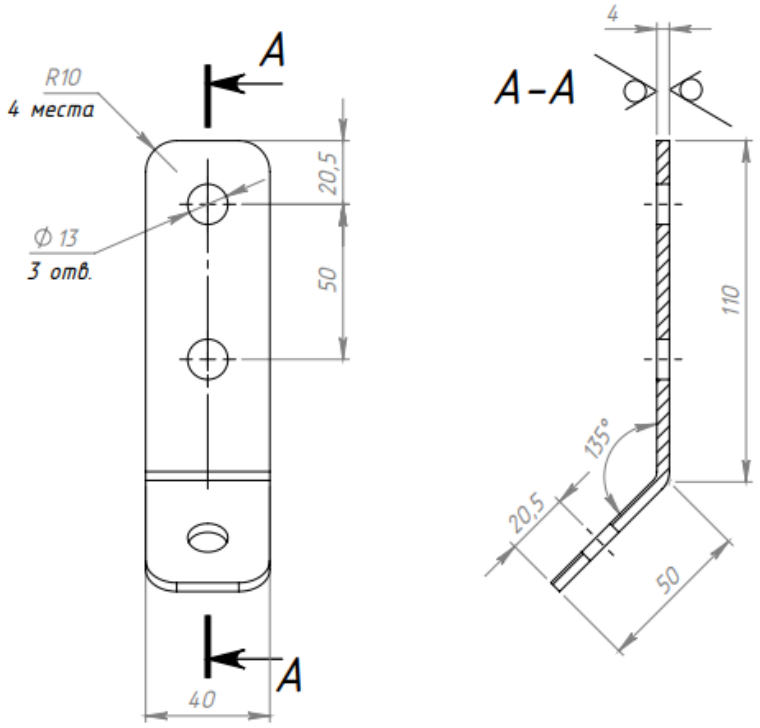		
Тип покрытия	Холодное цинкование	
Толщина покрытия	мкм	10-24
Вес изделия	кг	0,4

Изделие не подлежит обязательному подтверждению соответствия требованиям Федерального закона от 22 июля 2008 года №123-ФЗ «Технический регламент о требованиях пожарной безопасности».

Цвет цинкового покрытия светло-серый или серебристо-серый с голубоватым оттенком (ГОСТ 9.301-86).

Продукция соответствует требованиям СТО 25.11.23-003-36683078-2020 при соблюдении условий эксплуатации, транспортирования и хранения.

Гарантийный срок на изделие составляет 6 месяцев со дня продажи.

Дата выпуска _____
(число, месяц, год)

Представитель ОТК _____ Дагаргулия И.Б.
(подпись) (расшифровка)