ООО «ФАХМАНН РУССЛАНД»
ИНН: 7751159132, КПП: 623001001, ОГРН: 1197746193897, ОКПО: 36683078
390047, Рязанская обл, Рязань г, Куйбышевское ш, дом № 37а, офис 26
8 (800) 511-07-21/ sales@fachmann-rus.ru

Паспорт качества

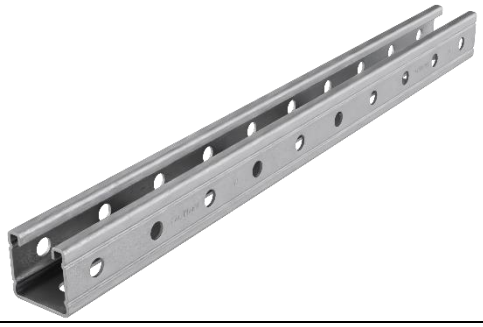	**Изготовитель продукции:**	ООО "ФАХМАНН РУССЛАНД"
	Наименование продукции:	Страт-профиль
	Тип:	Соединительный элемент
	Применение:	Монтажное изделие, для создания конструкций

Технические характеристики:	**Показатель**

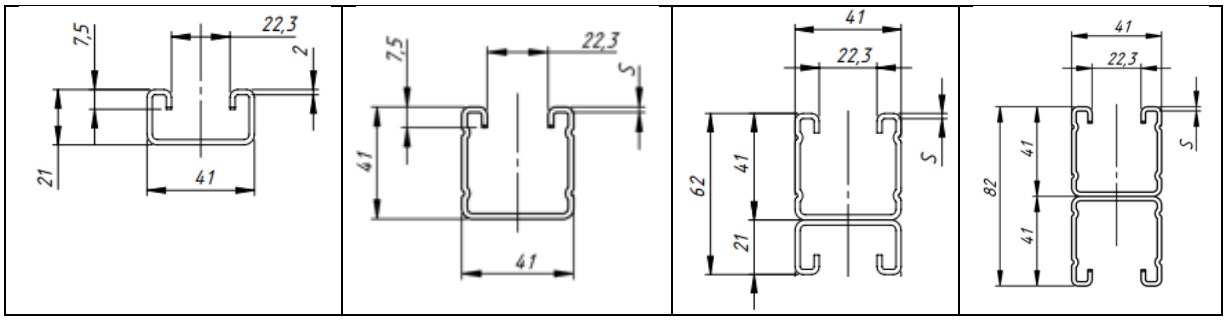

Для страт-профиля толщиной 2,0 мм:

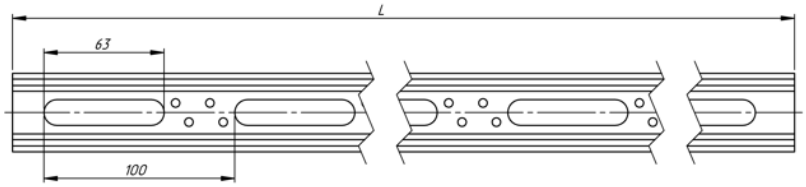

Для страт-профиля толщиной 2,5 мм:

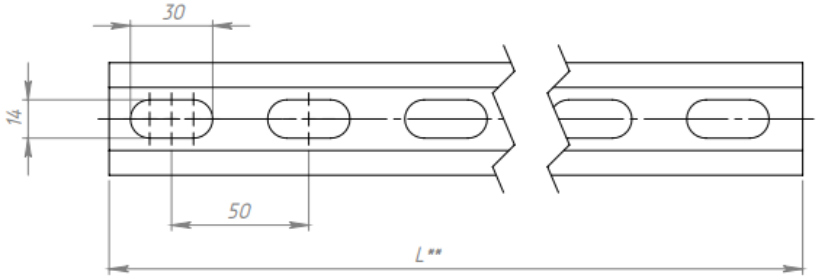

Вид	Наименование	Длина, L	Толщина, S	Масса, кг
A	Страт-профиль 41х21	1000	2,0	1,36
A	Страт-профиль 41х21	1000	2,5	1,65
B	Страт-профиль 41х41	1000	2,0	1,99
B	Страт-профиль 41х41	1000	2,5	2,43
C	Страт-профиль 41х62	1000	2,0	3,35
C	Страт-профиль 41х62	1000	2,5	4,08
D	Страт-профиль 41х82	1000	2,0	3,98
D	Страт-профиль 41х82	1000	2,5	4,86

Максимальная нагрузка.
Рекомендуемая нагрузка = 0,8 х максимальная нагрузка. Прогиб = L/200 не превышается.

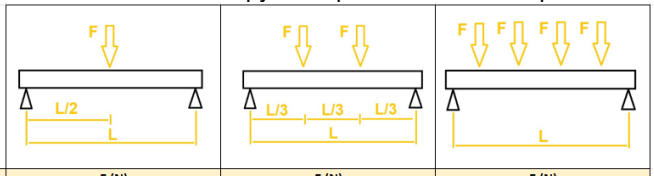

Наименование	Длина L, мм	F (N)	F (N)	F (N)
Страт-профиль 41х41х2,0х500	500	3940	2657	6917
Страт-профиль 41х41х2,0х1000	1000	2010	1387	3530
Страт-профиль 41х41х2,0х1250	1250	1583	1053	2790
Страт-профиль 41х41х2,0х1500	1500	1410	907	2020
Страт-профиль 41х41х2,0х1750	1750	1217	757	1430
Страт-профиль 41х41х2,0х2000	2000	733	512	1053
Страт-профиль 41х41х2,0х2500	2500	512	358	690
Страт-профиль 41х41х2,0х3000	3000	295	185	455

Наименование	Длина L, мм	F (N)	F (N)	F (N)
Страт-профиль 41х62х2,0х500	500	6360	4770	12720
Страт-профиль 41х62х2,0х1000	1000	3180	2385	6360
Страт-профиль 41х62х2,0х1250	1250	2630	1980	5280
Страт-профиль 41х62х2,0х1500	1500	2110	1580	4230
Страт-профиль 41х62х2,0х1750	1750	1780	1340	3540
Страт-профиль 41х62х2,0х2000	2000	1580	1320	3160
Страт-профиль 41х62х2,0х2500	2500	1260	945	2520
Страт-профиль 41х62х2,0х3000	3000	1050	790	2100

Тип покрытия	Цинкование методом Сендзимира	
Толщина покрытия	мкм	10-24
Тип проката	-	г/к
Классификация по назначению	-	Конструкционная
Соответствие EN 10163-2	-	Класс А
Вес изделия	кг	1,36-4,86

Изделие не подлежит обязательному подтверждению соответствия требованиям Федерального закона от 22 июля 2008 года №123-ФЗ «Технический регламент о требованиях пожарной безопасности» (письмо Ассоциации «НСОПБ» №103/ОП-14 от 17.10.2014).

Продукция соответствует требованиям СТО 25.11.23-003-36683078-2020 при соблюдении условий эксплуатации, транспортирования и хранения.

При проведении планово-ремонтных работ, по истечению гарантийного срока, а, так же, при необходимости, после проведения монтажных работ допустимо обрабатывать торцы и места холодной штамповки цинкосодержащим раствором в соответствии с п.5.3.6 СП 28.13330.2017."

Гарантийный срок на изделие составляет 6 месяцев со дня продажи.

Дата выпуска _____
(число, месяц, год)

Представитель ОТК _____ Дагаргулия И.Б.
(подпись) (расшифровка)