Кровельное ограждение Fachmann KO/SK

600-2-3000
800-2-3000
800-3-3000
1200-3-3000



Производитель: ООО «ФАХМАНН РУССЛАНД»
Юр. адрес:390047, Рязанская обл, Рязань г, Куйбышевское ш, дом № 37а, офис 26
sales@fachmann-rus.ru
Тел. 8 (800) 511-07-21

Тип кровли:

Скатная кровля

1. Назначение ограждения

Кровельные ограждения подходят для металлочерепицы, фальцевой крови, профнастила, на мягкую кровлю или сэндвич панель. Кровельное ограждение предназначено для обеспечения безопасности людей во время эксплуатационных работ на кровле.

2. Комплект поставки

№	*Наименование*	*600-2*	*800-2*	*800-3*	*1200-3*
		Кол-во, шт.			
1	Опора ограждения SK	3	3	3	3
2	Поперечина труба D25x1x3000 Оц	2	2	3	3
3	Стойка ограждения UN (600/800/1200)	3	3	3	3
4	Укосина ограждения UN	1	1	1	1
Комплект крепежа					
1	Болт с шестигранной головкой DIN 933 M10x20	6	6	7	7
2	Болт с шестигранной головкой DIN 933 M8x16	1	1	0	0
3	Винт-саморез DIN 7504K 4,8x25 с шайбой	7	7	10	10
4	Гайка шестигранная с фланцем DIN 6923 M10	6	6	6	6
5	Гайка самоконтрящаяся M8 DIN 985	1	1	1	1
6	Шайба кровельная резиновая D30x10	6	6	6	6

3. Указания по монтажу

При монтаже, рекомендуется придерживаться следующих правил:

1. Оборудование монтируется по всему периметру крыши в одну линию и на одном уровне.
2. Чтобы достигнуть нужной длины, несколько элементов могут соединяться.
3. Если есть необходимость укоротить длину элемента, то такие работы можно выполнить при использовании ножовки по металлу или УШМ.
4. Ограждения могут устанавливаться с другими компонентами безопасности.
5. Расстояние между соседними стойками не должно превышать 1 м.

Производитель: ООО «ФАХМАНН РУССЛАНД»
Юр. адрес:390047, Рязанская обл, Рязань г, Куйбышевское ш, дом № 37а, офис 26
sales@fachmann-rus.ru
Тел. 8 (800) 511-07-21

1. Смонтировать на кровле опоры ограждениянаодном уровне и на расстоянии 1м между ними.

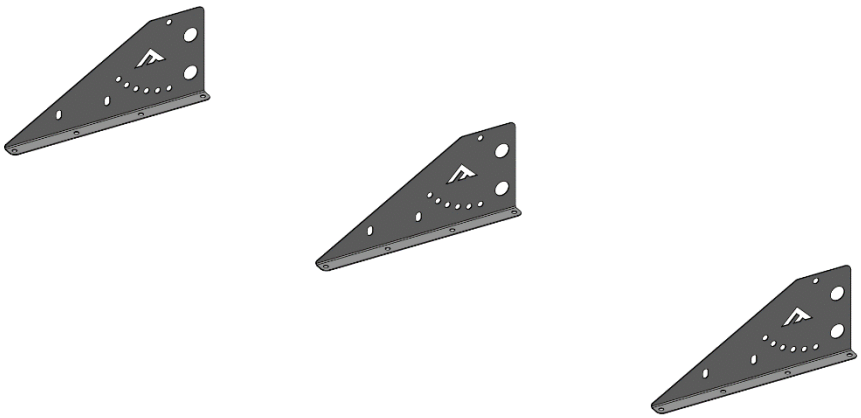

2. Выставить планки ограждения по углу наклона и соединить с опорами используя болт с шестигранной головкой, надежно затянуть.

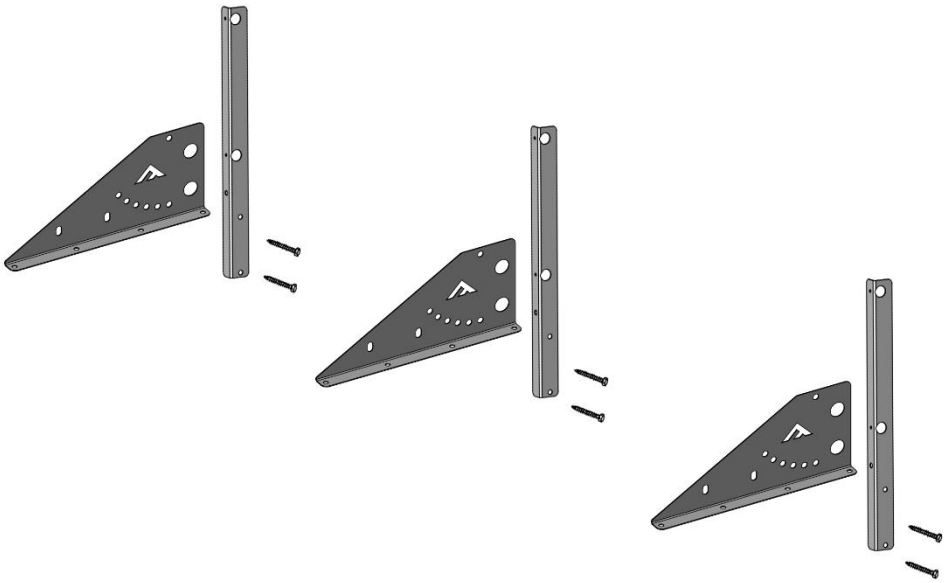

Производитель: ООО «ФАХМАНН РУССЛАНД»
Юр. адрес:390047, Рязанская обл, Рязань г, Куйбышевское ш, дом № 37а, офис 26
sales@fachmann-rus.ru
Тел. 8 (800) 511-07-21

3. Вставить поперечные трубы в стойки и зафиксировать саморезами

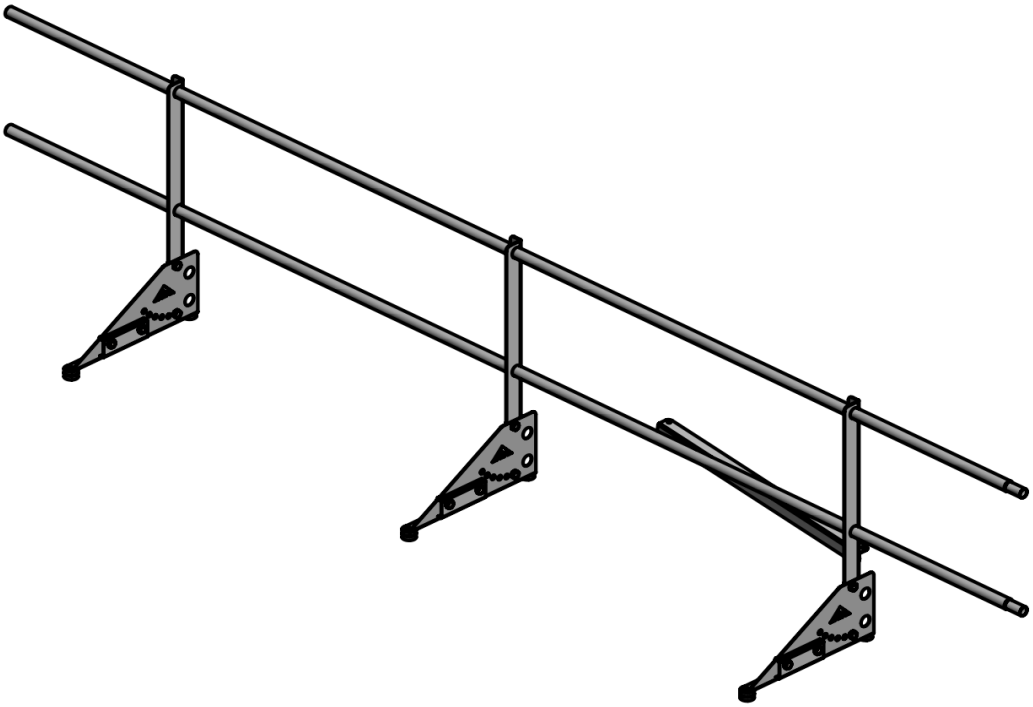

4. Установить укосину закрепив одну часть к планке ограждения используя болт с шестигранной головкой и вторую к поперечине используя саморез

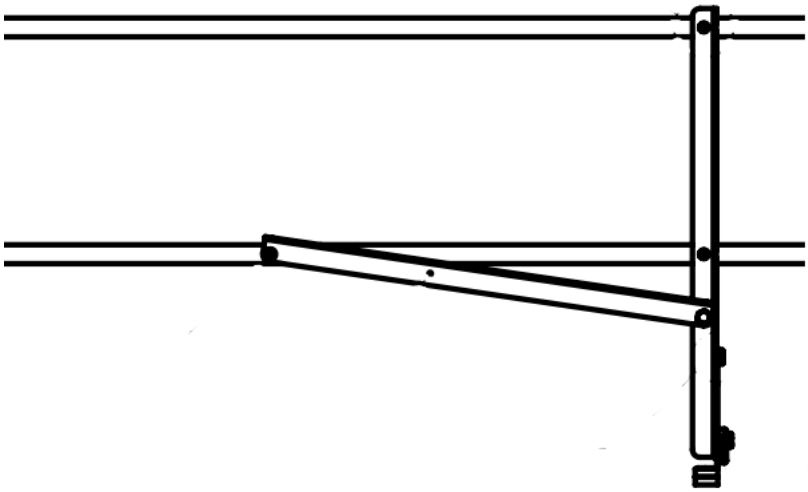

4. Условия хранения и транспортировка

Упаковки должны храниться на поддонах, в закрытом сухом помещении или под навесом в горизонтальном положении на расстоянии не менее 1 м от отопительных приборов.

Упаковки с кровельными ограждениями транспортируют всеми видами транспорта в крытых транспортных средствах в соответствии с Правилами перевозки грузов, действующими на транспорте данного вида.

5. Свидетельство о приемке

Ограждение для кровли соответствует ТУ 25.11.23.-001-36683078-2020, ГОСТ 25772-83, ГОСТ Р 53254-2009, ГОСТ 23118-2012, ГОСТ Р 58405-2019 и признано годным к эксплуатации.

Дата выпуска _____
(число, месяц, год)

Представитель ОТК

Производитель: ООО «ФАХМАНН РУССЛАНД»
Юр. адрес:390047, Рязанская обл, Рязань г, Куйбышевское ш, дом № 37а, офис 26
sales@fachmann-rus.ru
Тел. 8 (800) 511-07-21