ООО «ФАХМАНН РУССЛАНД»
ИНН: 7751159132, КПП: 623001001, ОГРН: 1197746193897, ОКПО: 36683078
390047, Рязанская обл, Рязань г, Куйбышевское ш, дом № 37а, офис 26
8 (800) 511-07-21/ sales@fachmann-rus.ru

Техническая информация по изделию

Произведено по заказу:	ООО "ФАХМАНН РУССЛАНД"	
Наименование продукции:	Винт-саморез сверлоконечный FACHMANN **LDRP-EPDM** 	
Артикул	08.043	
Наименование материала и покрытия:	Углеродистая сталь С1022 Ruspert 1000 Hrs	
Назначение продукции:	Применяется для крепления профилированного настила к металлическим балкам толщиной до 12,5 мм.	
Соответствие изделия технической документации	Указанная в настоящем документе продукция соответствует требованиям конструкторской документации на изделие.	
Изделие не подлежит обязательному подтверждению соответствия требованиям Федерального закона от 22 июля 2008 года №123-ФЗ «Технический регламент о требованиях пожарной безопасности».		
Сведения об упаковке:	200 шт. 1600 шт.	
Технические характеристики:		
Чертеж изделия	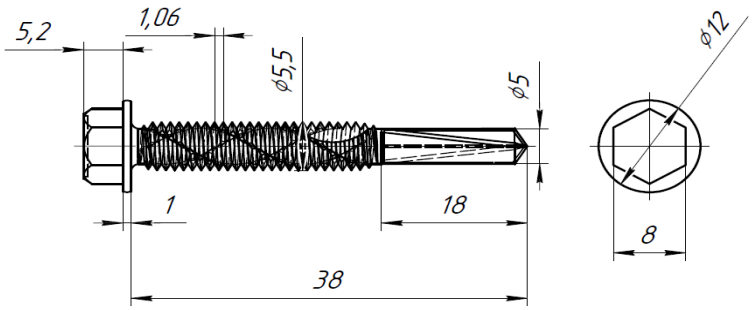	
Диаметр резьбовой части	мм	5,5
Размер головки	мм	8
Длина	мм	38
Толщина скрепляемых материалов	мм	до 12,5